polini motori®
trasforma il meglio in 'massimo'

PI 648

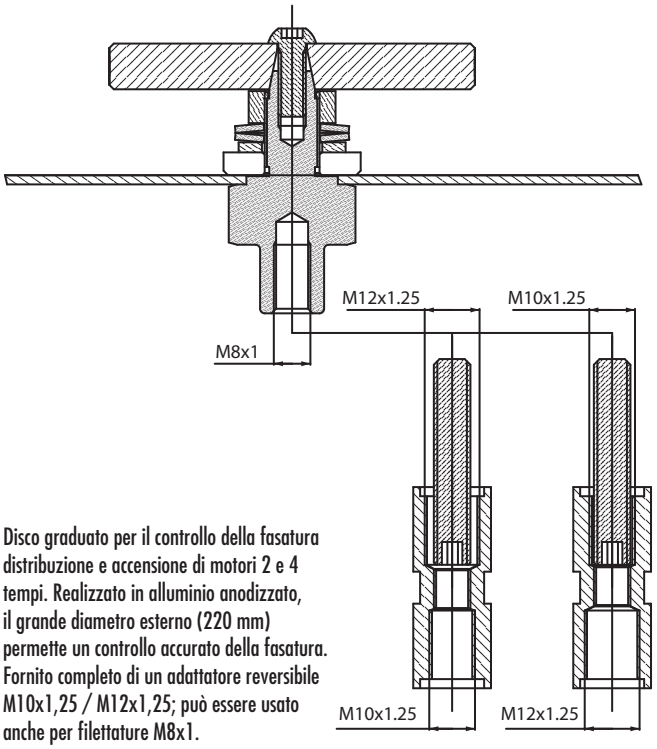

Disco graduato per il controllo della fasatura distribuzione e accensione di motori 2 e 4 tempi. Realizzato in alluminio anodizzato, il grande diametro esterno (220 mm) permette un controllo accurato della fasatura. Fornito completo di un adattatore reversibile M10x1,25 / M12x1,25; può essere usato anche per filettature M8x1.

- Graduated disc to check the timing and ignition setting of 2 and 4 stroke engines. Made of anodized aluminum, the bigger outside diameter (220mm) lets a careful control of the timing. It is supplied with M10x1,25 / M12x1,25 reversible adaptor. It can also be used for M8x1 threat.